ФОТОПРИЕМНЫЙ МОДУЛЬ

LASERSCOM
Coupling Light to Your Success

PDI-1500-K-9

Измерительный 1.5 мм PIN фотоприемный модуль, 800-1700 нм, 9 дБм

ОПИСАНИЕ

Данный модуль позволяет измерять оптическую мощность до 9 дБм в спектральном диапазоне 800-1700 нм. Он комплектуется сменными насадками: FC, ST, SC, U(1.25), U(2.5).

Применение: измерительное оборудование ВОСПИ.

ПРЕДЕЛЬНЫЕ ЗНАЧЕНИЯ

Параметр		Един.
Обратное напряжение ФД, V_r	20	В
Обратный ток ФП, I_r	50	мА
Прямой ток ФП, I_f	50	мА
Рабочая температура, T_c	-20 ÷ +70	°C
Температура хранения, T_{stg}	-20 ÷ +80	°C

ЭЛЕКТРИЧЕСКИЕ/ОПТИЧЕСКИЕ ПАРАМЕТРЫ (T = 25 °C)

Параметр		Мин.	Тип.	Макс.	Един.	Условия
Диаметр	d		1500		мкм	
Чувствительность	S_λ	1.0	1.1		А/Вт	λ = 1550 нм, V_R = 0 В
Обратное отражение	R_L		-60		дБ	λ = 1550 нм
Темновой ток	I_d		1		нА	V_R = 1 В
Емкость	C_t		0.15		нФ	V_R = 1 В, f = 1 МГц
Максимальная измеряемая мощность*	P_{max}	8	9		дБм	λ = 1550 нм, V = 0 В

* $-10 \log(S_\lambda/S_{\lambda 0dBm}) < 0.2$ дБ

ИНФОРМАЦИЯ ДЛЯ ЗАКАЗА

PDI-1500-K-9-X

Тип насадки:
- FC
- ST
- SC
- U(1.25)
- U(2.5)

Изделия сертифицированы Белорусской Торгово-Промышленной Палатой. Все компоненты, использованные в производстве, имеют сертификат ISO 9001:2008 и соответствуют директиве RoHS. Представленные данные носят информационный характер и могут быть изменены без предупреждения.

Документ обновлен 22.09.2016

info@laserscom.com +375 17 385 27 76 www.laserscom.com

ФОТОПРИЕМНЫЙ МОДУЛЬ

LASERSCOM
Coupling Light to Your Success

PDI-1500-K-9

ЧУВСТВИТЕЛЬНОСТЬ

Spectral Responsivity

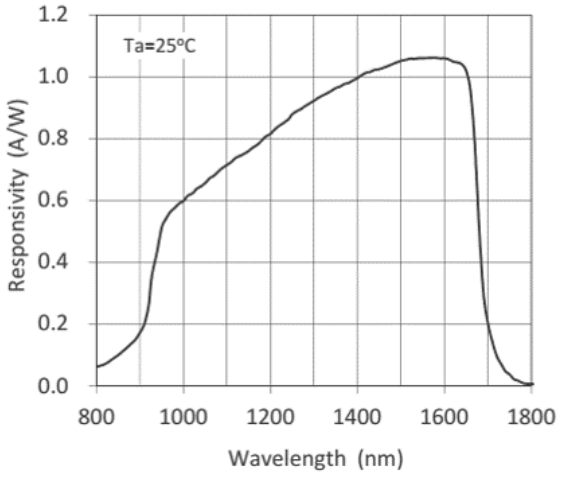

Uniformity of Spectral Responsivity

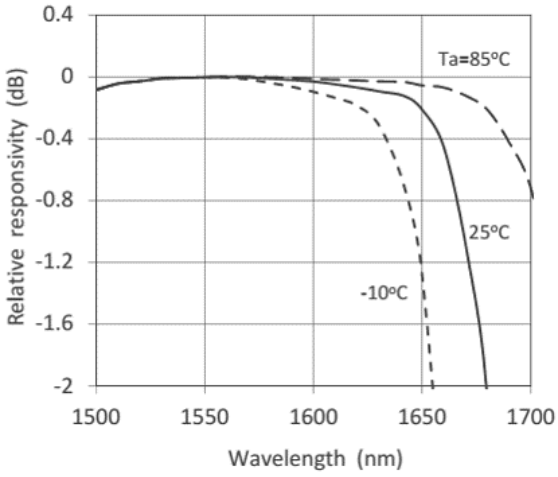

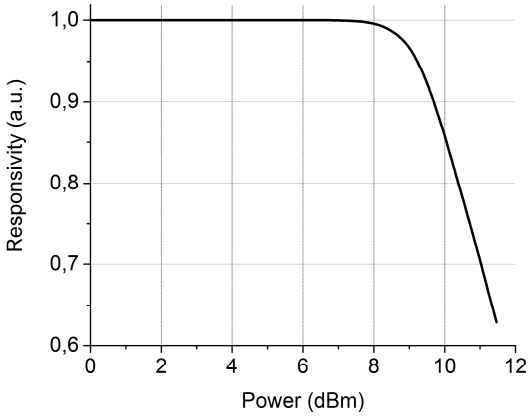

ФОТОПРИЕМНЫЙ МОДУЛЬ

LASERSCOM
Coupling Light to Your Success
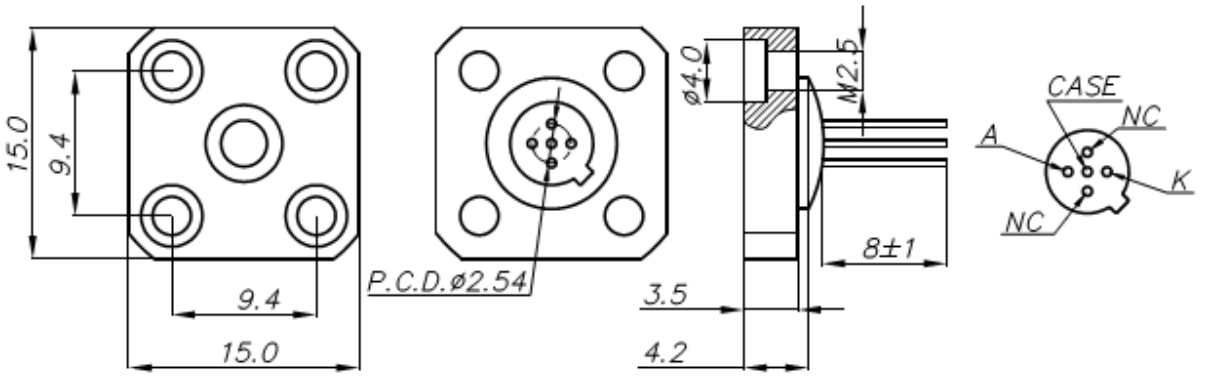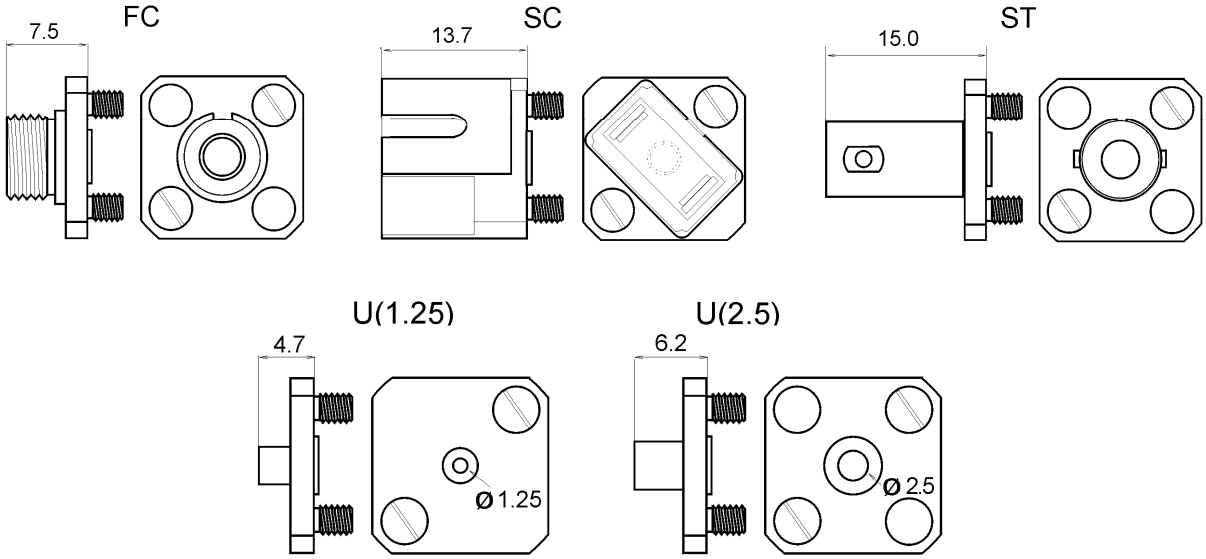
PDI-1500-K-9